LINKEO
STRUKTURÁLT HÁLÓZAT

A VILLAMOSSÁGI RENDSZEREK ÉS
INFORMATIKAI HÁLÓZATOK VILÁGSZINTŰ SZAKÉRTŐJE

legrand®

legrand

LINKEO
10" ÉS 19" FALI RACK SZEKRÉNYEK ÉS KIEGÉSZÍTŐIK

Hagyományos fali rack szekrények univerzális felhasználásra

9 - 21 U magas antracit színű szekrények

Egy- és kétrészes kialakítások

Lapra- és készreszerelt változatok

Monoblokk és leszerelhető oldallapos kialakítások

2 db 19" profilsínnel szerelve (opcionálisan rendelhető hátsó profilsín készlet)

Komplett kiegészítő kínálat

10" fali rack szekrények

rack szekrény és kiegészítői

6 462 30

0 335 92

0 462 23

6 468 00

IP 20 - IK 08
RAL7016 - antracit szürke
Megfordítható, biztonsági üvegajtóval szerelt fali 10" rackszekrény
1 darab zárszerkezettel és 2 darab kulccsal szállítva
Két darab, mélységben állítható 10" profilsínnel szállítva
Perforált tetőlemez a természetes és ventilátoros szellőzés érdekében
Földelő készlettel ellátva (EPH)
10" széles kiegészítők fogadására alkalmas szekrény

Kat. szám	Egyrészes rack szekrény - Linkeo			
	Előre kikönnyített/kitörhető kábelbevetető nyílások a szekrény tetején, alján és hátulján 1 darab kefés elemmel szállítva a kitörhető kábelbevezető nyíláshoz Perforált szellőző rések a tetőn a természetes szellőzés érdekében			
	Szekrény mélysége: 300 mm			
	Kapacitás [U]	Magasság [mm]	Szélesség [mm]	Max. terhelhetőség [kg]
6 462 00	6 U	362	320	12

	Kiegészítők - 10"
	Linkeo 19" fali rack szekrényhez alkalmazható kiegészítők
0 335 92	**Patch panel vázszerkezet** 2 db LCS2 optikai és réz patch modulok fogadására képes panelváz
	Patch modulok 6 x RJ45 gyorscsatlakozós LCS2 portokkal szerelve
0 335 54	Cat.5e - árnyékolatlan (UTP)
0 335 55	Cat.5e - árnyékolt (FTP)
0 335 64	Cat.6 - árnyékolatlan (UTP
0 335 65	Cat.6 - árnyékolt (FTP)
0 335 66	Cat.6 - árnyékolt (STP)
0 335 77	Cat.6A - árnyékolatlan (UTP)
0 335 76	Cat.6A - árnyékolt (FTP)
0 335 91	vakmodul
0 462 23	**Készüléktartó tálca** 2 ponton rögzíthető perforált tálca RAL 9005 - fekete Mélység: 120 mm Max. terhelhetőség: 10 kg
	Alumíniumvázas elosztósorok (PDU) 2 darab 10" profilsínre rögzíthető 1U alumíniumvázas elosztósorok Csavarozás nélküli, oldható gyorsrögzítővel szerelve
6 468 01	4 db háztartási csatlakozóaljzatos változat 1 méteres kábellel szerleve
6 468 98	P.Mosaic szerelvénnyel felszerelhető elosztósor vázszerkezet 8 modul széles

19" fali rack szekrények

Egy- vagy kétrészes, monoblokk vagy levehető oldallapos változatok

6 462 02

6 462 12

SLM007_01M50

IP 20 - IK 08
RAL7016 - antracit szürke
Megfordítható, biztonsági üvegajtóval szerelt fali 19" rack szekrények
1 darab zárszerkezettel és 2 darab kulccsal szállítva (levehető oldallapokhoz is használható kulcs)
Két darab, mélységben állítható 19" profilsínnel szállítva, további két profilsínnel felszerelhető (kat. szám 6 462 42/43/44/45)
Perforált tetőszerkezet a természetes és ventilátoros szellőzés érdekében
Földelő készlettel ellátva (EPH)
19" széles kiegészítők fogadására alkalmas szekrények

Egyrészes rackszekrények - Linkeo

Kat. szám

Előre kikönnyített/kitörhető kábelbevetető nyílások a szekrény tetején, alján és hátulján
1 darab kefés elemmel szállítva a kitört kábelbevezető nyíláshoz
Perforált szellőző rések a tetőn:
- természetes szellőzés
- tetőventilátor fogadása, kat.szám 6 462 38

Összeszerelt változatok

Komplett 19" fali rack szekrények

Szekrény mélysége: 400 mm

Kat. szám	Kapacitás [U]	Magasság [mm]	Szélesség [mm]	Max. terhelhetőség [kg]
6 462 00	6 U	362	600	18
6 462 01	9 U	494	600	27
6 462 02	12 U	626	600	36
6 462 03	15 U	758	600	45
6 462 04	18 U	890	600	54
6 462 05	21 U	1022	600	63

Szekrény mélysége: 600 mm

Kat. szám	Kapacitás [U]	Magasság [mm]	Szélesség [mm]	Max. terhelhetőség [kg]
6 462 10	6 U	362	600	18
6 462 11	9 U	494	600	27
6 462 12	12 U	626	600	36
6 462 13	15 U	758	600	45
6 462 14	18 U	890	600	54
6 462 15	21 U	1022	600	63

Levehető oldallapos változatok

Lapra szerelt állapotban szállított 19" fali rack szekrények
Függőelegesen kidönthető oldallapok felső zárszerkezettel (ajtó és oldallap zárszerkezete azonos kulccsal nyitható)

Mélység 450 mm	Mélység 600 mm	Magasság [U]	Magasság [mm]	Szélesség [mm]	Max. terhelhetőség [kg]
6 462 50	6 462 60	6 U	362	600	18
6 462 51	6 462 61	9 U	494	600	27
6 462 52	6 462 62	12 U	626	600	36
6 462 53	6 462 63	15 U	758	600	45
6 462 54	6 462 64	18 U	890	600	54
6 462 55	6 462 65	21 U	1022	600	63

Egyrészes rack szekrények - SlimLine

19" széles 3+2 U fogadására képes: 3 vízszintes + 2 függőleges
Kis mélységű fali rack szekrény
Zárral és ablakkal szerelt kinyitható előlap
Mag x Mély x Szél [mm]: 475x500x140

SLM007_01M50	Fekete - RAL 9005
SLM007_01M02	Világos szürke - RAL 7035

Kétrészes rack szekrények - Linkeo

Kat. szám

Lapra szerelt állapotban szállított 19" fali rack szekrények
Előre kikönnyített/kitörhető kábelbevetető nyílások a hátsó rész tetején, alján és hátulján továbbá a mellső rész tetején és alján
1 darab kefés elemmel szállítva a kitört kábelbevezető nyíláshoz
Kerék/görgő készlettel felszerelhető és álló szekrényként használható: kat.szám 6 462 48
Perforált szellőző rések a tetőn:
- természetes szellőzés
- tetőventilátor fogadása, kat.szám 6 462 38

Levehető oldallapos változatok

Szekrény mélysége: 600 mm

Kat. szám	Magasság [U]	Magasság [mm]	Szélesség [mm]	Max. terhelhetőség [kg]
6 462 21	9 U	494	600	27
6 462 22	12 U	626	600	36
6 462 23	15 U	758	600	45
6 462 24	18 U	890	600	54
6 462 25	21 U	1022	600	63

Kiegészítők

Bármely Linkeo 19" fali rack szekrényhez alkalmazható kiegészítők

Ventilátor készlet

6 462 38

Linkeo fali rack szekrények tetőlemeze alá rögzíthető: kat. szám 6 462 00 - 6 462 65
Készlet tartalma:
- 2 ventilátor: 160m³/óra
- 1 termosztát
- 1 ki/be kapcsoló

Megtáplálás: 230 VA - 50/60 Hz

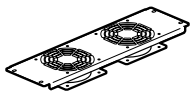

19" profilsín

2 darabos 19" profilsín készlet

6 462 42	12 U
6 462 43	15 U
6 462 44	18 U
6 462 45	21 U

Kerék/görgő készlet

6 462 48

Fali rack szekrény állóként alkalmazásához
Csak kétrészes Linkeo fali rack szekrényekhez alkalmazható

LEGRAND
19" RACK SZEKRÉNYEK ÉS KIEGÉSZÍTŐIK

Hálózati, szerver, adatbanki, hídégfolyosós, ipari és kültéri rack szekrények

Hálózati/szerver rack szekrények

Perforált ajtós szerver szekrények

Komplett hidegfolyosós rendszerek

Ipari rackszerkények: magas IP és IK védelemmel

Vandálbiztos és UV védett kültéri rack szekrények

Részletekkel kapcsolatban keresse Legrand műszaki szaktanácsadását, **06-80/204-186**

19" álló rack szekrények

hálózati és szerver szekrények - Linkeo

6 467 63

Kat. szám

Linkeo hálózati/szerver szekrények

IP 20 - IK 08 - RAL7016 - antracit szürke
Megfordítható, biztonsági üvegajtóval szerelt álló 19" rack szekrények
2 darab kulccsal szállítva (levehető oldallapokhoz, hátlaphoz és ajtóhoz is használható kulcsok)
Két darab, mélységben állítható 19" profilsínnel szállítva, amelyek jól látható U számozással vannak ellátva lentről és fentről számolva egyaránt
További két 19" profilsínnel felszerelhető (kat. szám 6 463 40/41/42/43); zárszerkezettel ellátott, fentről kidönthető és levehető oldallapok és hátlap
Magasságban állítható lábakkal felszerelve
Statikus teherbírás: 400 kg
Földelő készlettel ellátva (EPH)
19" széles kiegészítők fogadására alkalmas szekrények
Perforált szellőző rések a tetőn:
- természetes szellőzés
- tetőventilátor fogadása, kat.szám 6 463 30/31
- kefés kábel bemenet kialakítása, 6 464 28
Összeszerelt szekrények, amelyek bontható kötésekkel vannak ellátva, így bármikor szétszedhetőek az alábbi elemekre: ajtó, hátlap, oldallap, 19" profilsín, tartóoszlop (4db) tető/alap egység. Műszaki jellemezők: 18-19. oldal

Komplett változatok szimpla üvegajtóval
Összeszerelt állapotban szállított 19" álló rack szekrények, ajtóval, oldallapokkal és hátlappal

Kat. szám	Kapacitás [U]	Magasság [mm]	Szélesség [mm]	Mélység [mm]
6 467 50	24 U	1226	600	600
6 467 51	24 U	1226	800	800
6 467 55	33 U	1626	600	600
6 467 56	33 U	1626	800	800
6 467 60	42 U	2026	600	600
6 467 61	42 U	2026	600	800
6 467 62	42 U	2026	600	1000
6 467 63	42 U	2026	800	600
6 467 64	42 U	2026	800	800
6 467 65	42 U	2026	800	1000
6 467 73	47 U	2248	800	800
6 467 74	47 U	2248	800	1000

Komplett változatok dupla üvegajtóval
Összeszerelt állapotban szállított 19" álló rack szekrények, ajtóval, oldallapokkal és hátlappal

Kat. szám	Kapacitás [U]	Magasság [mm]	Szélesség [mm]	Mélység [mm]
6 467 66	42 U	2026	800	600
6 467 67	42 U	2026	800	800
6 467 68	42 U	2026	800	1000

Sorolható változatok szimpla üvegajtóval
Összeszerelt állapotban szállított 19" álló rack szekrények, ajtóval és hátlappal, de oldallapok nélkül
Sorló készlet külön rendelendő: kat. szám 6 463 37

Kat. szám	Kapacitás [U]	Magasság [mm]	Szélesség [mm]	Mélység [mm]
6 467 70	42 U	2026	800	800

19" álló rack szekrények

kiegészítők

6 464 03

6 464 30

Kat. szám	Kiegészítők
	19" profilsín készlet 2 darabos 19" profilsín készlet
6 463 40	24 U
6 463 41	33 U
6 463 42	42 U
6 463 43	47 U
	Ventilátor készlet Linkeo álló rack szekrények tetőlemeze alá rögzíthető: kat. szám 6 462 00 - 6 462 65 Készlet tartalma: ventilátor, termosztát, ki/be kapcsoló, megtápláló kábel csatlakozó dugóval
6 464 30	2 ventilátoros - 160 m3/óra
6 464 31	4 ventilátoros - 320 m3/óra
	Lábazatok Komplett magasító keretek, amelyek lehetővé teszik a szerkény eltartását a padlótól (pl: alsó kábelezés esetén) RAL7016 - antracit szürke Magasság [mm]: 100
6 464 00	Szél x Mély [mm]: 600 x 600
6 464 01	Szél x Mély [mm]: 600 x 800 vagy 800 x 600
6 464 02	Szél x Mély [mm]: 600 x 1000
6 464 03	Szél x Mély [mm]: 800 x 800
6 464 04	Szél x Mély [mm]: 800 x 1000
	Kerék/görgő készlet
0 464 82	2 darab fix és 2 db irányváltó kerékből álló készlet
	Soroló készlet
6 463 37	Két álló rack szekrény egymás mellé rögzítéséhez alkalmazható kiegészítő

Kat. szám	Kábelrendezők
	Kefés kábelbevezető Linkeo állószekrények tető vagy alsó lemezére rögzíthető kefés bevezető
6 464 28	Fekete
	Kábeltálca tartó konzol Linkeo állószekrények tetejéhez rögzíthető kábeltálca tartó interfész
6 464 18	Fekete
	Függőleges kábelvezető tálca Linkeo álló rack szekrények szerkezetéhez rögzíthető
6 464 20	33 U
6 464 21	42 U
6 464 22	47 U
	Függőleges kábelvezető gyűrű 800 mm széles Linkeo álló rack szekrényekhez alkalmazható 19" profilsínekre rögzíthető 6 darabos készlet; RAL 9005 - fekete Méret [mm]: 65 x 145
6 464 25	Acélgyűrű készlet
	Vízszintes tüskés patch rendező 800 mm széles Linkeo álló rack szekrényekhez alkalmazható 19" profilsínekre rögzíthető 2 darab függőleges tüskesor, amely lehetővé teszi a patch kábelek vízszintes rendezését RAL 9005 - fekete
6 464 26	42 U
6 464 27	47 U

19" rack szekrénybe rögzíthető szünetmentes áramforrások, **14-15 oldal**

Alumíniumvázas elosztósorok (PDU), **12-13 oldal**

19" profilsínre szerelhető kiegészítők

gyűrűs rendezők, tartó tálcák, csavarok

E44RAK40

0 465 06

6 465 20

E44ORG1UPLST_01M50

0 465 29

0 465 32

Kat. szám	Vízszintes patch rendezők
E44ORG1UPLST_01M50	19" profilsínre szerelhető panelek a patch kábelek vízszintes rendezésére Rögzítő elemekkel szállítva (kosaras anya/alátét/csavar) RAL 9005 - fekete **Gyűrűs panel - egyirányú** Vízszintes irányú gyűrűket tartalmazó gyűrűs rendező panelek Panel magassága: 1U; Panel/gyűrű anyaga: acél/műanyag; Gyűrű hasznos keresztmeszete: 1755 mm2
6 465 20 6 465 21	**Gyűrűs panelek - kétirányú** Vízszintes irányú gyűrűket valamint átmenő kivágásokat tartalmazó gyűrűs panelek Panel magassága: 1U, 2U; Panel/gyűrű anyaga: acél/acél, acél/acél; Gyűrű hasznos keresztmeszete: 1755 mm², 3575 mm²

Előlapok

2 darab 19" profilsínre rögzíthető tömör/perforált előlapok
RAL 9005 - fekete

	Előlap anyaga	Előlap magasság	Rögzítés módja	Kialakítása
0 465 28	műanyag	1 U	pattintós	kefés
0 465 29	műanyag	2 U	pattintós	kefés
0 465 30	acél	1 U	pattintós	kefés
0 465 31	acél	2 U	pattintós	kefés
0 465 32	műanyag	1 U	pattintós	tömör
0 465 33	műanyag	2 U	pattintós	tömör
E44BPN01	acél	1 U	csavaros	tömör
E44BPN02	acél	2 U	csavaros	tömör
E44BPN03	acél	3 U	csavaros	tömör
E44BPN04	acél	4 U	csavaros	tömör
E44BPN05	acél	5 U	csavaros	tömör
E44BPN06	acél	6 U	csavaros	tömör
E44PPN01	acél	1 U	csavaros	perforált
E44PPN02	acél	2 U	csavaros	perforált

Kosaras anya/alátét/csavar készlet

KFS6X16-50

M6 csavar/kosaras anya/műanyag alátét készlet
9,5 x ,9,5 furatú profilsínhez használható
50 darabos készlet

Ventilátor, termosztát készlet

2 ponton rögzíthető 2 db 19" profilsínre
Ventilátort, termosztátot és betáplálókábelt tartalmazza
RAL 9005 - fekete

	Panel magassága	Ventillátorok száma	Mélység [mm]	Kapacitás m³/óra
E44HV2FT	1U	2	150	160 m3/óra
E44HV4FT	1U	4	300	320 m3/óra

Világító készlet

MAYDNL01
MAYDNL02

2 darab 19" profilsínre rögzíthető lámpa készlet
Magasság: 1U
RAL 9005 - fekete
ki/be kapcsolóval
ajtókapcsolóval

Készüléktartó polcok

2 ponton rögzíthető fix változatok

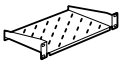

2 darab 19" profilsínre rögzíthető
Kötegelésre alkalmas perforált polcok
Perforáció mérete: 50 x 7 mm
RAL 9005 - fekete

	Mélység [mm]	Használható szélesség	Magasság	Maximális terhelhetőség
E44RAK25M50KFS	250	435	1 U	50 kg
E44RAK40M50KFS	400	435	1 U	50 kg
E44RAK55M50KFS	550	435	2 U	50 kg

4 ponton rögzíthető fix változatok

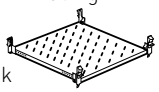

4 darab 19" profilsínre rögzíthető
Kötegelésre alkalmas perforált polcok
Perforáció mérete: 50 x 7 mm
RAL 9005 - fekete

	Mélység [mm]	Használható szélesség	Magasság	Maximális terhelhetőség
M44BRY60	425	435	1 U	50 kg
M44BRY80	625	435	1 U	50 kg
M44BRY100	825	435	1 U	50 kg

4 ponton rögzíthető kihúzható változatok

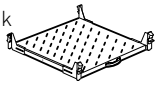

4 darab 19" profilsínre rögzíthető
Kötegelésre alkalmas perforált polcok
Perforáció mérete: 50 x 7 mm
Vízszintes kábelrendezővel szerelve
RAL 9005 - fekete

	Mélység [mm]	Használható szélesség	Magasság	Maximális terhelhetőség
M44HRK60KM	425	435	1 U	50 kg
M44HRK80KM	625	435	1 U	50 kg
M44HRK100KM	825	435	1 U	50 kg

4 ponton rögzíthető csúsztatósín

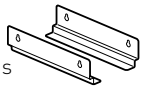

3 109 52

4 darab 19" profilsínre rögzíthető
UPS és akku-pack rögzítésére alkalmas
Magasság 2U

4 ponton rögzíthető billentyűzet és egér fiók

0 465 19

4 darab 19" profilsínre rögzíthető
Függőlegesen fixre is szerelhető (5U)
Alkalmazható rack szekrény mélység: 800/1000 mm
Magasság: 1U

Alumíniumvázas elosztósorok (PDU) megtalálhatóak **12-13 oldal**

19" rack szekrénybe rögzíthető szünetmentes áramforrások **14-15 oldal**

19" profilsínre szerelhető kiegészítők

réz és optikai patch panelek

6 327 91

6 327 05

0 321 72

0 335 52

0 321 62

0 335 79

Linkeo patch panelek - Cat.5e/Cat.6

Üres 1U - 19" vázszerkezetek valamint a Connect 110 rendszerű Keystone portok külön rendelendőek

Üres keystone patch panel vázszerkezet
24 darab Cat.5e és/vagy Cat.6 RJ45-keystone port fogadására alkalmas
1U magas, fekete színű, fém vázszerkezetek
Feliratozásra alkalmas helyek:
- vázszerkezet oldalán (patch panel azonosítása)
- vázszerkezet alján (portonkénti azonosítás)

Kat. szám	Kategória	Árnyékolás	Hátsó fém kábelrendezővel szerelve	6 színű port jelölőtárcsával szerelve
6 327 90	Cat.5e/Cat.6	árnyékolatlan (UTP)	-	-
6 327 91	Cat.5e/Cat.6	árnyékolatlan (UTP)	van	-
6 327 92	Cat.5e/Cat.6	árnyékolt (STP)	van	van

RJ45-keystone portok
Keystone - Connect 110 rendszerű RJ45 portok
Kábelbekötés: 180°

Kat. szám	Kategória	Árnyékolás	Maximális adatátvitel	Csom. egység
6 327 03	Cat.5e	árnyékolatlan (UTP)	1 Gigabit	25
6 327 04	Cat.5e	árnyékolt (STP)	1 Gigabit	30
6 327 05	Cat.6	árnyékolatlan (UTP)	10 Gigabit	25
6 327 06	Cat.6	árnyékolt (STP)	10 Gigabit	30

LCS2 patch panelek - Cat.5e/Cat.6/Cat.6A

Komplett 1U - 19" patch panelek vázszerkezettel és 24 db LCS2 szerszám mentes, forgatókaros vezetékbekötésű portokkal
POE+ megfelelőség IEEE 802.3af és IEE 802.3af szerint
Egyenként előre/hátra kivehető RJ45 portok hatos blokkokban
19" profilsínre szerszám nélkül rögzíthető patch panel-vázszerkezet, amely automatikus földelést valósít meg
Hátsó, kötegelésre kész, bepattintható kábeltartóval
Színjelölés: T568A / T568B
Címketartóval valamint 6 különböző színű feliratozható címkével szállítva
ISO/IEC 11801, Ed. 2.0, EN 50173-1 és TIA/EIA 568 szabvány megfelelőség

Kat. szám	Kategória	Árnyékolás	Maximális adatátvitel / frekvencia	Érintkezők száma
0 335 51	Cat.5e	árnyékolatlan (UTP)	1 Gigabit/s / 100 MHz	8
0 335 52	Cat.5e	árnyékolt (FTP)	1 Gigabit/s / 100 MHz	9
0 335 61	Cat.6	árnyékolatlan (UTP)	1 Gigabit/s / 250 MHz	8
0 335 62	Cat.6	árnyékolt (FTP)	1 Gigabit/s / 250 MHz	9
0 335 63	Cat.6	árnyékolt (STP)	1 Gigabit/s / 250 MHz	9
0 335 84	Cat.6A	árnyékolatlan (UTP)	10 Gigabit/s / 500 MHz	8
0 335 73	Cat.6A	árnyékolt (STP)	10 Gigabit/s / 500 MHz	9

Telefon patch panelek - Cat.3

Komplett 1U - 19" telefonos patch panel, amely tartalmazza a vázszerkezetet valamint 50 darab Connect 110 rendszerű portokat
Bekötheto vezeték keresztmetszet: 22-26 AWG

0 335 79 — 50 db Cat.3 portos

Optikai patch panelek

Komplett 1U - 19" optikai patch panelek vázszerkezettel, fiókokkal és csatlakozókkal
4 db kábelbevezető; rendező; csavarokkal szállítva

Kihúzható változat
30°-os kidöntési szög
Mélység: 220 mm; Magasság: 1U
Maximális kapacitás:
- 24 db ST vagy SC csatlakozó
- 48 db LC csatlakozó

Kat. szám	Csatlakozók száma és típusa	Iránya	Módusa
0 321 61	12 x SC	duplex	multimódusú
0 321 62	24 x LC	duplex	multimódusú
0 321 63	24 x ST	szimplex	multimódusú
0 321 64	12 x SC	duplex	monomodusú
0 321 65	24 x LC	duplex	monomodusú
0 321 66	12 x SC/APC	duplex	monomodusú
0 321 67	24 x LC/APC	duplex	monomodusú

Kifordítható változat
Megfordítható kifordítási irány
Mélység: 260 mm; Magasság: 1U
Maximális kapacitás:
- 72 db LC csatlakozó
- 36 db SC csatlakozó

Kat. szám	Csatlakozók száma és típusa	Iránya	Módusa
0 321 71	36 x LC	duplex	multimódusú
0 321 72	18 x SC	duplex	multimódusú
0 321 73	36 x LC	duplex	monomodusú
0 321 74	18 x SC	duplex	monomodusú

Fali és patch kábelek, **6-7 oldal**

24 x Cat.8 RJ45 valamint 48 x Cat.6A/6/5e RJ45 patch panelekkel kapcsolatban kapcsolatban keresse Legrand műszaki szaktanácsadását, **06-80/204-186**

LEGRAND OPTIKAI ÉS RÉZ FALI ÉS PATCH KÁBELEK

Komplett kínálat a strukturált hálózat kialakításához

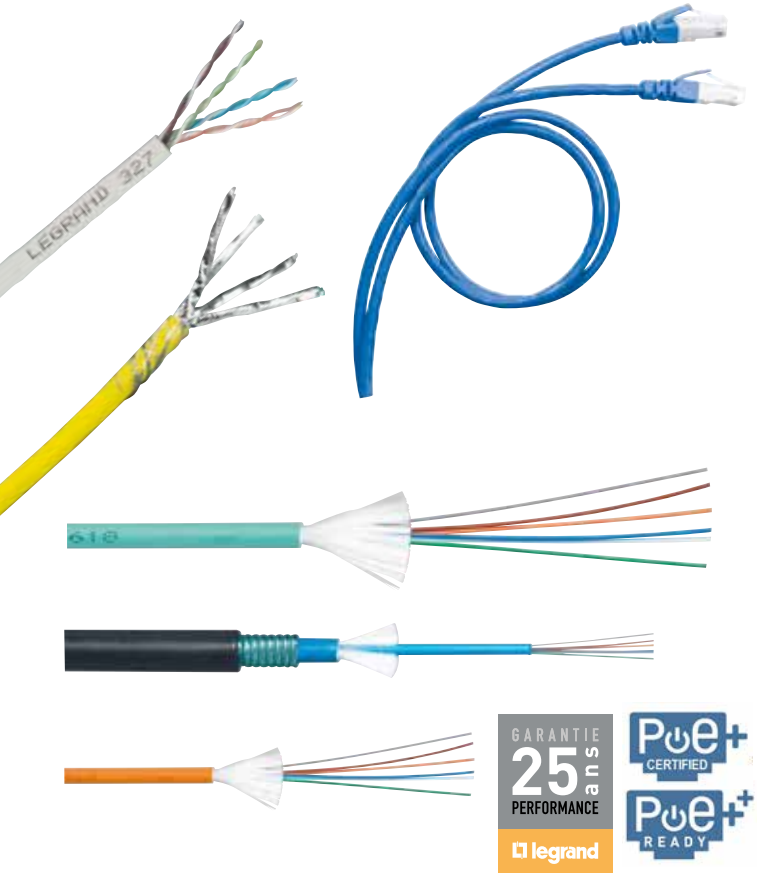

Kategória kábelek: Cat5e, Cat6, Cat6A, Cat7, Cat8

Optikai kávelek: OS2, OM2, OM3, OM4

Fali és patch kábelek

25 év rendszergarancia

POE+ megfelelőség; POE++ ready

Tekintse meg bemutató videónkat,
www.youtube.com/legrandhungary

csatlakozók

fali végpontok és osztók

6 327 79

6 327 05

0 335 49

Kat. szám	**Falon kívüli végpont**
6 327 79	**Falon kívüli doboz** 2 x RJ45 Keystone port fogadására alkalmas Csavarral rögzíthető (csavarokkal szállítva) 1 db vakmodullal szállítva Fehér doboz

RJ45 - Keystone portok

	Kategória	Árnyékolás	Maximális adatátvitel	Csom. egység	Vezetékbekötés
6 327 03	Cat.5e	árnyékolatlan (UTP)	1 Gigabit/s	25	Connect 110
6 327 04	Cat.5e	árnyékolt (STP)	1 Gigabit/s	30	Connect 110
6 327 05	Cat.6	árnyékolatlan (UTP)	1 Gigabit/s	25	Connect 110
6 327 06	Cat.6	árnyékolt (STP)	1 Gigabit/s	30	Connect 110
0 331 55	Cat.6A	árnyékolatlan (UTP)	10 Gigabit/s	10	gyorscsatl.
0 331 54	Cat.6A	árnyékolt (STP)	10 Gigabit/s	10	gyorscsatl.

Patch doboz

12 x RJ45 gyors-csatlakozós porttal szerelt falon kívüli dobozok
Állpadlóba, állmennyezetre, falra, bútorra egyaránt szerlehteő
Alkalmazható: végpontként (TO), konszolidációs pontként (CP) egyaránt
IP21 - IK07
Szabvány megfelelősségek: UTE C 15-900, NF C 20-730, EN 50-174.2, CEI 60950, ISO/IEC 11801 édition 3.0 (2017) et EIA/TIA 568 C2-1
Színkód jelölések: EIA/TIA 568 A és B

	Kategória	Árnyékolás	Maximális adatátvitel	Vezetékbekötés
0 335 44	Cat.6	árnyékolatlan (UTP)	1 Gigabit/s	gyorscsatlakozós
0 335 45	Cat.6	árnyékolt (FTP)	1 Gigabit/s	gyorscsatlakozós
0 335 46	Cat.6	árnyékolt (STP)	1 Gigabit/s	gyorscsatlakozós
0 335 49	Cat.6A	árnyékolt (STP)	10 Gigabit/s	gyorscsatlakozós

Hordozható RJ45 osztó

Bármilyen RJ45 csatlakozóaljzatba bedugható osztók

0 327 83	TV/Ethernet hálózat vagy telefon
0 327 47	Telefon / telefon
0 327 45	Ethernet hálózat / telefon
0 327 46	L1 / L2 telefon
0 327 48	Ethernet hálózat / Ethernet hálózat

További süllyesztett szerelvény kínálatainkat keresse a Legrand weboldalán, **www.legrand.hu**

réz kategória kábelek

fali kábelek és patch kábelek

CPR megfelelősség

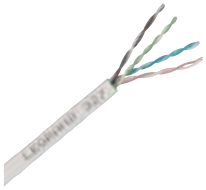

0 328 50

0 327 77

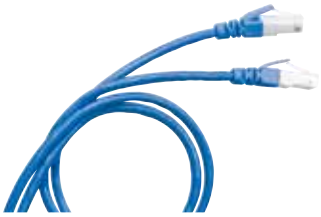

0 517 54

0 516 40

Fali kábelek

4 csavart tömör érpárból felépülő kábelek
Érek színezése: EIA/TIA
Szabvány megfelelőségek: ANSI/TIA 568-C.2; EN 50173; IEC 11801; IEC 61156-5
Tűzvédelmi besorolása és jelölése (MSZ EN 50575:2014/A1: 2016, MSZ-EN 13501-6 szerint)
- PVC kábelköpenű kábelek: Eca
- LSOH kábelköpenyű kábelek: Dca-s2,d2,a1 kivéve: kat.szám 0 328 78: Dca-s2,d2,a2 | kat.szám 0 327 77: Dca-s2,d1,a1 (további részletek letölthetőek: www.legrandoc.com)

Cat.5e fali kábelek
Class D megfelelőség
Vizsgálati frekvencia: 100 MHz
Adatátviteli sebesség: 1 Gigabit/s

Kat. szám	Kábelköpeny anyaga	Árnyékolás típusa	Kábel-köpeny színe	Vezető kersztmetszet	Csomagolási mennyiség [m]
6 327 15	PVC	U/UTP	bézs	AWG 25	305
0 327 51	PVC	U/UTP	szürke	AWG 24	305
6 327 17	PVC	F/UTP	bézs	AWG 24	305
0 327 50	LSOH	U/UTP	szürke	AWG 24	305
0 328 53	LSOH	U/UTP	szürke	AWG 24	500
0 327 52	LSOH	F/UTP	szürke	AWG 24	305
0 328 50	LSOH	F/UTP	szürke	AWG 24	500

Cat.6 fali kábelek
Class E megfelelőség
Vizsgálati frekvencia: 250 MHz
Adatátviteli sebesség: 1 Gigabit/s

Kat. szám	Kábelköpeny anyaga	Árnyékolás típusa	Kábel-köpeny színe	Vezető kersztmetszet	Csomagolási mennyiség [m]
6 327 24	PVC	U/UTP	fehér	AWG 23	305
6 327 26	PVC	F/UTP	fehér	AWG 24	305
0 327 58	PVC	F/UTP	kék	AWG 23	500
0 327 59	PVC	SF/UTP	kék	AWG 24	500
0 327 54	LSOH	U/UTP	kék	AWG 23	305
0 328 61	LSOH	U/UTP	kék	AWG 23	500
0 328 56	LSOH	F/UTP	kék	AWG 23	305
0 327 56	LSOH	F/UTP	kék	AWG 23	500
0 327 57	LSOH	SF/UTP	kék	AWG 24	500

Cat.6A fali kábelek
Class Ea megfelelőség
Vizsgálati frekvencia: 500 MHz
Adatátviteli sebesség: 10 Gigabit/s

Kat. szám	Kábelköpeny anyaga	Árnyékolás típusa	Kábel-köpeny színe	Vezető kersztmetszet	Csomagolási mennyiség [m]
0 327 78	LSOH	F/UTP	sárga	AWG 23	500

Cat.7 fali kábelek
Class Ea megfelelőség
Vizsgálati frekvencia: 600 MHz
Adatátviteli sebesség: 10 Gigabit/s

Kat. szám	Kábelköpeny anyaga	Árnyékolás típusa	Kábel-köpeny színe	Vezető kersztmetszet	Csomagolási mennyiség [m]
0 327 77	LSOH	S/FTP	sárga	AWG 23	500

Fali kábelek megfelelőségi nyilatkozatai és tűzvészélyességi besorolásai magyar nyelven letölthetők, **www.legrandoc.com**

Patch kábelek

4 csavart sodrott érpárból felépülő kábelek
Érek színezése: EIA/TIA
Szabvány megfelelőségek: ANSI/TIA 568-C.2; EN 50173; IEC 11801; IEC 61156-5

Cat.5e patch kábelek
Class D megfelelőség
Vizsgálati frekvencia: 100 MHz
Adatátviteli sebesség: 1 Gigabit/s

Kat. szám	Kábelköpeny anyaga	Árnyékolás típusa	Kábelköpeny színe	Kábel hossza	Csomagolási mennyiség [db]
0 518 17	PVC	U/UTP	szürke	0,5 méter	1
6 327 30	PVC	U/UTP	rózsaszín	1 méter	1
6 327 31	PVC	U/UTP	rózsaszín	1,5 méter	1
6 327 32	PVC	U/UTP	rózsaszín	2 méter	1
6 327 33	PVC	U/UTP	rózsaszín	3 méter	1
6 327 34	PVC	U/UTP	rózsaszín	5 méter	1
0 518 14	PVC	F/UTP	szürke	0,5 méter	1
6 327 40	PVC	F/UTP	barna	1 méter	1
6 327 41	PVC	F/UTP	barna	2 méter	1
6 327 42	PVC	F/UTP	barna	3 méter	1
6 327 43	PVC	F/UTP	barna	4 méter	1

Cat.6 patch kábelek
Class E megfelelőség
Vizsgálati frekvencia: 250 MHz
Adatátviteli sebesség: 1 Gigabit/s

Kat. szám	Kábelköpeny anyaga	Árnyékolás típusa	Kábelköpeny színe	Kábel hossza	Csomagolási mennyiség [db]
0 518 18	PVC	U/UTP	kék	0,5 méter	1
6 327 50	PVC	U/UTP	világos kék	1 méter	1
6 327 51	PVC	U/UTP	világos kék	1,5 méter	1
6 327 52	PVC	U/UTP	világos kék	2 méter	1
6 327 53	PVC	U/UTP	világos kék	3 méter	1
6 327 54	PVC	U/UTP	világos kék	5 méter	1
0 518 15	PVC	F/UTP	kék	0,5 méter	1
6 327 60	PVC	F/UTP	világos kék	1 méter	1
6 327 61	PVC	F/UTP	világos kék	2 méter	1
6 327 62	PVC	F/UTP	világos kék	3 méter	1
6 327 63	PVC	F/UTP	világos kék	5 méter	1
0 517 52	PVC	S/FTP	kék	1 méter	1
0 517 53	PVC	S/FTP	kék	2 méter	1
0 517 54	PVC	S/FTP	kék	3 méter	5
0 517 55	PVC	S/FTP	kék	5 méter	5
0 518 31	LSOH	U/UTP	zöld	0,5 méter	1
0 518 58	LSOH	U/UTP	zöld	1 méter	1
0 518 59	LSOH	U/UTP	zöld	2 méter	1
0 518 60	LSOH	U/UTP	zöld	3 méter	1
0 518 61	LSOH	U/UTP	zöld	5 méter	1
0 518 50	LSOH	F/UTP	zöld	1 méter	1
0 518 51	LSOH	F/UTP	zöld	2 méter	1
0 518 52	LSOH	F/UTP	zöld	3 méter	1
0 518 53	LSOH	F/UTP	zöld	5 méter	1

Cat.6A patch kábelek
Class Ea megfelelőség
Vizsgálati frekvencia: 500 MHz
Adatátviteli sebesség: 1 Gigabit/s

Kat. szám	Kábelköpeny anyaga	Árnyékolás típusa	Kábelköpeny színe	Kábel hossza	Csomagolási mennyiség [db]
0 518 16	PVC	U/UTP	sárga	0,5 méter	1
0 518 82	PVC	U/UTP	sárga	1 méter	1
0 518 83	PVC	U/UTP	sárga	2 méter	1
0 518 84	PVC	U/UTP	sárga	3 méter	1
0 518 85	PVC	U/UTP	sárga	5 méter	1
0 517 80	PVC	SF/UTP	sárga	1 méter	1
0 517 81	PVC	SF/UTP	sárga	2 méter	1
0 517 82	PVC	SF/UTP	sárga	3 méter	1
0 517 83	PVC	SF/UTP	sárga	5 méter	1
0 518 74	LSOH	U/UTP	zöld	1 méter	1
0 518 75	LSOH	U/UTP	zöld	2 méter	1
0 518 76	LSOH	U/UTP	zöld	3 méter	1
0 518 77	LSOH	U/UTP	zöld	5 méter	1
0 518 66	LSOH	SF/UTP	zöld	1 méter	1
0 518 67	LSOH	SF/UTP	zöld	2 méter	1
0 518 68	LSOH	SF/UTP	zöld	3 méter	1
0 518 69	LSOH	SF/UTP	zöld	5 méter	1

optikai kábelek

kültéri/beltéri kábelek és patch kábelek

CPR megfelelősség

0 325 13

0 325 08

0 326 07

0 326 13

Univerzális és kültéri kábelek

Szabvány megfelelőségek: EN 50173-2, ISO IEC 11801
Optikai kábelek színezése: FOTAG
Részleges védelem rágcsálók ellen
Univerzális (kültéri/beltéri kábelek):
- halogénmentes és tűzálló köpeny (LSOH/LSZH)
- stabilizált az UV sugárzással szemben
- laza csöves (loose tube) és tight buffer (900 µm védelemmel) szerkezet
- tűzvédelmi besorolása és jelölése: Dca-s2-d2-a1 (MSZ EN 50575:2014/A1: 2016, MSZ-EN 13501-6 szerint)
/További részletek letölthetőek: www.legrandoc.com/
Kültéri kábelek:PE köpenyű, laza csöves (loose tube) szerkezetű kialakítások

OS2 monomódusú kábelek

9/125 µm (OS1 kompatibilis)
Csomagolási mennyiség: 2000 méter

Kat. szám	Üvegszálak száma	Felhasználás	Kábel kialakítása	Kábelköpeny típusa
0 325 02	4	kültéri/beltéri	laza csöves	LSOH/LSZH
0 325 12	6	kültéri/beltéri	laza csöves	LSOH/LSZH
0 325 03	8	kültéri/beltéri	laza csöves	LSOH/LSZH
0 325 14	12	kültéri/beltéri	laza csöves	LSOH/LSZH
0 325 51	24	kültéri/beltéri	laza csöves	LSOH/LSZH
0 325 50	12	kültéri/beltéri	tight buffer	LSOH/LSZH
0 325 23	4	kültéri	laza csöves	PE
0 325 13	6	kültéri	laza csöves	PE
0 325 24	8	kültéri	laza csöves	PE
0 325 15	12	kültéri	laza csöves	PE
0 327 25	24	kültéri	laza csöves	PE

OM2 multimódusú kábelek

50/125 µm
Csomagolási mennyiség: 2000 méter

Kat. szám	Üvegszálak száma	Felhasználás	Kábel kialakítása	Kábelköpeny típusa
0 325 04	6	kültéri/beltéri	laza csöves	LSOH/LSZH
0 325 06	12	kültéri/beltéri	laza csöves	LSOH/LSZH
0 325 55	4	kültéri/beltéri	tight buffer	LSOH/LSZH
0 325 08	6	kültéri/beltéri	tight buffer	LSOH/LSZH
0 325 09	12	kültéri/beltéri	tight buffer	LSOH/LSZH
0 325 05	6	kültéri	laza csöves	PE
0 325 07	12	kültéri	laza csöves	PE

OM3 multimódusú kábelek

50/125 µm
Csomagolási mennyiség: 2000 méter

Kat. szám	Üvegszálak száma	Felhasználás	Kábel kialakítása	Kábelköpeny típusa
0 325 37	4	kültéri/beltéri	laza csöves	LSOH/LSZH
0 325 38	8	kültéri/beltéri	laza csöves	LSOH/LSZH
0 325 39	12	kültéri/beltéri	laza csöves	LSOH/LSZH
0 325 53	24	kültéri/beltéri	laza csöves	LSOH/LSZH
0 325 10	6	kültéri/beltéri	tight buffer	LSOH/LSZH
0 325 11	12	kültéri/beltéri	tight buffer	LSOH/LSZH
0 325 52	24	kültéri/beltéri	tight buffer	LSOH/LSZH
0 325 40	8	kültéri	laza csöves	PE
0 325 41	12	kültéri	laza csöves	PE
0 325 42	24	kültéri	laza csöves	PE

OM4 multimódusú kábelek

50/125 µm
Csomagolási mennyiség: 2000 méter (kivéve: 0 326 65 : 500 méter; 0 326 66/67/68 : 1000 méter)

Kat. szám	Üvegszálak száma	Felhasználás	Kábel kialakítása	Kábelköpeny típusa
0 325 43	4	kültéri/beltéri	laza csöves	LSOH/LSZH
0 325 44	8	kültéri/beltéri	laza csöves	LSOH/LSZH
0 325 45	12	kültéri/beltéri	laza csöves	LSOH/LSZH
0 326 65	6	kültéri/beltéri	tight buffer	LSOH/LSZH
0 326 66	6	kültéri/beltéri	tight buffer	LSOH/LSZH
0 326 67	12	kültéri/beltéri	tight buffer	LSOH
0 326 68	24	kültéri/beltéri	tight buffer	LSOH
0 325 46	4	kültéri	laza csöves	PE
0 325 47	8	kültéri	laza csöves	PE
0 325 48	12	kültéri	laza csöves	PE

Optikai patch kábelek

Szabvány megfelelőségek: EN 50173-2, ISO IEC 11801
Optikai kábelek színezése: FOTAG
Csomagolási egység: 3 db

OS2 (UPC) monomódusú duplex kábelek

Maximális optikai veszteség: 0,3 dB
9/125 µm (OS1 kompatibilis)

Kat. szám	Csatlakozók	Kábel hossza	Köpeny színe	Csomagolási egység [db]
0 326 00	SC/SC	1 méter	sárga	3
0 326 01	SC/SC	2 méter	sárga	3
0 326 02	SC/SC	3 méter	sárga	3
0 326 03	SC/LC	1 méter	sárga	3
0 326 04	SC/LC	2 méter	sárga	3
0 326 05	SC/LC	3 méter	sárga	3
0 326 28	LC/LC	0,5 méter	sárga	3
0 326 06	LC/LC	1 méter	sárga	3
0 326 07	LC/LC	2 méter	sárga	3
0 326 08	LC/LC	3 méter	sárga	3
0 326 09	LC/LC	5 méter	sárga	3

OM2(UPC) multimódusú duplex kábelek

Maximális optikai veszteség: 0,3 dB
50/125 µm

Kat. szám	Csatlakozók	Kábel hossza	Köpeny színe	Csomagolási egység [db]
0 330 80	ST/ST	1 méter	narancs	3
0 330 81	ST/ST	2 méter	narancs	3
0 330 82	ST/ST	3 méter	narancs	3
0 330 69	SC/SC	1 méter	narancs	3
0 330 70	SC/SC	2 méter	narancs	3
0 330 71	SC/SC	3 méter	narancs	3
0 330 72	ST/SC	2 méter	narancs	3
0 330 73	ST/SC	3 méter	narancs	3
0 330 75	SC/LC	1 méter	narancs	3
0 330 63	SC/LC	2 méter	narancs	3
0 330 76	SC/LC	3 méter	narancs	3
0 330 65	LC/ST	2 méter	narancs	3

OM3(PC) multimódusú duplex kábelek

10 Gb Ethernet hálózatokhoz alkalmazható
Maximális optikai veszteség: 0,3 dB
50/125 µm

Kat. szám	Csatlakozók	Kábel hossza	Köpeny színe	Csomagolási egység [db]
0 326 09	SC/SC	1 méter	lila	3
0 326 10	SC/SC	2 méter	lila	3
0 326 11	SC/SC	3 méter	lila	3
0 326 12	SC/LC	1 méter	lila	3
0 326 13	SC/LC	2 méter	lila	3
0 326 14	SC/LC	3 méter	lila	3
0 326 15	LC/LC	1 méter	lila	3
0 326 16	LC/LC	2 méter	lila	3
0 326 17	LC/LC	3 méter	lila	3

OM4 multimódusú duplex kábelek

10 Gb Ethernet hálózatokhoz alkalmazható
Maximális optikai veszteség: 0,3 dB
50/125 µm

Kat. szám	Csatlakozók	Kábel hossza	Köpeny színe	Csomagolási egység [db]
0 326 30	SC/SC	1 méter	kék	3
0 326 31	SC/SC	2 méter	kék	3
0 326 32	SC/SC	3 méter	kék	3
0 326 33	LC/LC	0,5 méter	kék	3
0 326 34	LC/LC	1 méter	kék	3
0 326 35	LC/LC	2 méter	kék	3
0 326 36	LC/LC	3 méter	kék	3
0 326 37	LC/LC	5 méter	kék	3

Univerzális optikai kábelek megfelősségi nyilatkozatai magyar nyelven letölthetőek,
www.legrandoc.com

pigtailek

kültéri/beltéri kábelek és patch kábelek

0 322 20

0 322 31

Kat. szám	**Pigtailek**
	Optikai kábelekhez hegeszthető csatlakozóval ellátott optikai szálak (pigtailek) Maximális csillapítások: - OM2/OM3/OM4: 0,15 dB - OS2 : 0,15 dB Kompatibilis bármely optikai hegesztővel Halogénmentes üvegszállal szerelve (LSOH/LSZH)
	OM2 (PC) - 50/125 µm
0 322 10	SC - 1 méter
0 322 11	LC - 1 méter
0 322 12	ST - 1 méter
0 322 13	SC - 2 méter
0 322 14	LC - 2 méter
0 322 15	ST - 2 méter
	OM3 (PC) - 50/125 µm
0 322 20	SC - 1 méter
0 322 21	LC - 1 méter
0 322 22	ST - 1 méter
0 322 23	SC - 2 méter
0 322 24	LC - 2 méter
	OM4 (PC) - 50/125 µm
0 322 30	SC - 1 méter
0 322 31	LC - 1 méter
0 322 32	ST - 1 méter
0 322 33	SC - 2 méter
0 322 34	LC - 2 méter
	OS2 - 9/125 µm
	OS1 kompatibils
0 322 40	SC-APC - 1 méter
0 322 41	SC-UPC - 1 méter
0 322 42	LC-APC - 1 méter
0 322 43	LC-UPC - 1 méter
0 322 44	ST-UPC - 1 méter
0 322 45	SC-APC - 2 méter
0 322 46	SC-UPC - 2 méter
0 322 47	LC-UPC - 2 méter
0 322 48	LC-APC - 2 méter
0 322 49	ST-UPC - 2 méter

	Pigtail készletek
	12 darabos pigtail készletek
0 326 24	OS2 - LC-UPC
0 326 26	OM3 - LC-PC
0 326 71	OM4 - LC-PC

	Kiegészítők
	Zsugorcső
0 327 44	50 darabos zsugorcső pigtailhez - 40 mm
	Ragasztható optikai csatlakozó
	900 µm zsugorcsóvel szállítva
	Kerámiafejes csatalakozó
	Csillapítás: 0,3 dB
0 331 27	ST csatlakozó
0 331 47	SC csatlakozó
0 331 00	LC csatlakozó
	Törésgátló készlet
	900 µm üvegszálhoz használható
	250 µm üvegszál átmérő
0 330 48	6 üvegszálas
0 330 49	12 üvegszálas

LEGRAND
OTTHONI HÁLÓZATOK

Otthoni hálózatok esztétikus és átlátható kialakítására a kisfeszültségű elosztószekrényben

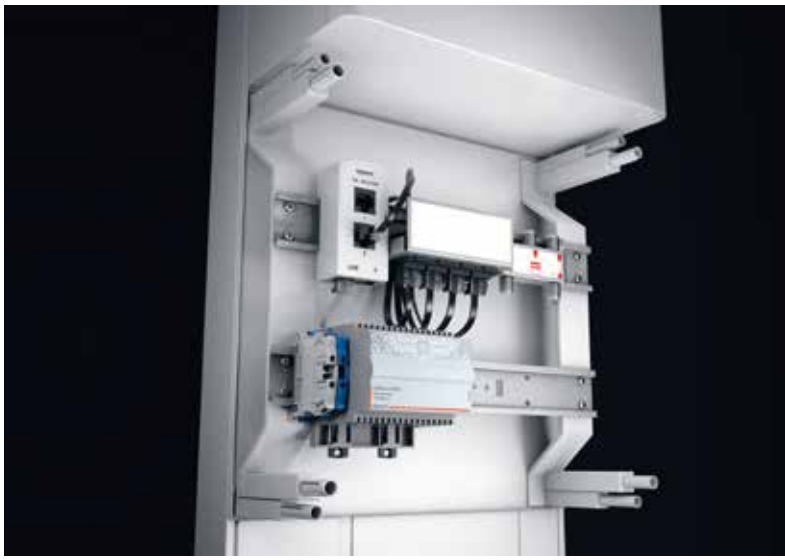

Kalapsínre szerelhető készülékek

RJ45 portok: Cat5e, Cat6, Cat6A

Patch panelek és kábelek

KOAX elosztók

Túlfeszültség-korlátozók

FTTH elemek

Tekintse meg bemutató videónkat,
www.youtube.com/legrandhungary

INTELLIGENS PDU
MÉRHETŐ, VEZÉRELHETŐ, TÁVFELÜGYELETBE KÖTHETŐ

Adatbanki és szervertermi környezetbe

Egyedi kialakítás: csatlakozók típusa/ száma/helyzete; vázszerkezet színe ..stb

Kimenetek egyedileg ki/be kapcsolhatók

Kimenetek egyedileg mérhetők

Beállítások és mérések színes LCD kijelzőn

Szenzorok fogadására képes elektronika

WEB/SNMP kommunikáció - komplett távfelügyelet

----

30 évnyi adatbanki tapasztalat

Több mint 200 egyedi fejlesztés évente

Raritan®

A brand of legrand

alumíniumvázas elosztósorok (PDU)

Zéró U változatok (függőleges rögzítéshez)

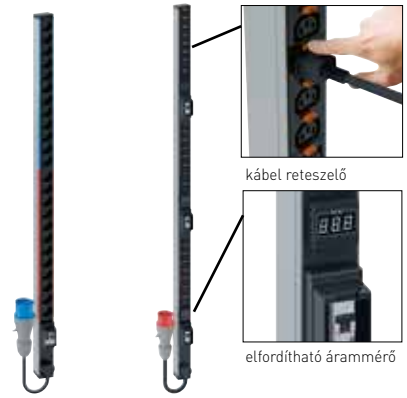

6 468 53 6 468 65

Nagy merevségű, rackszekrénykbe függőlegesen szerelhető alumíniumházas elosztósorok
Csavaros rögzítőfülekkel és csavarozás nélküli tárcsával szállítva
Minden háztartási csatlakozóaljzat gyermekvédelemmel van ellátva továbbá 55°-ban döntve a kényelmes vezetékezés érdekében
Szürke vázszerkezet, fekete modulok
IP20 védelem

Normál változatok

Függőleges elhelyezés 19" rack szekrényben
Kimenetek két csoportban, - áramkörönkénti jelöléssel - külön túláram-védelmi készülékkel védve
330°-ban forgatható kábelbemenet a biztonságos és egyszerűbb megtáplálás érdekében
Két készlet rögzítőfüllel szállítva az univerzális felhasználás érdekében

Csatlakozódugóval szerelt kialakítások

CORD LOCKING SYSTEM

	Fázisok száma	Kimenetek száma és típusa	Kimenetek leírása	Megtápláló cs.dugó típusa	Megtápláló kábel
6 468 53	1P 32A	24 x SCH	gyermekvédett	ipari	3 méter
6 468 57	1P 32A	24 x C13	reteszelt	ipari	3 méter
6 468 61	1P 32A	20xC13 + 6xC19	reteszelt	ipari	3 méter
6 468 70	3P 32A	18xC13 + 6xC19	reteszelt	ipari	3 méter

Vezetékezhető kialakítások

CORD LOCKING SYSTEM

	Fázisok száma	Kimenetek száma és típusa	Kimenetek leírása	Megtápláló sorkapocs	Megtápláló kábel
6 468 52	1P 32A	24 x SCH	gyermekvédett	bekötőkap.	-
6 468 56	1P 32A	24 x C13	reteszelt	bekötőkap.	-
6 468 60	1P 32A	20xC13 + 6xC19	reteszelt	bekötőkap.	-

Árammérővel szerelt változatok

Elfordítható kijelzővel szerelve

CORD LOCKING SYSTEM

	Fázisok száma	Kimenetek száma és típusa	Kimenetek leírása	Megtáplálás	Megtápláló kábel
6 468 65	1P 32A	20xC13 + 4xC19	reteszelt	bekötőkap.	-
6 468 75	3P 32A	18xC13 + 6xC19	reteszelt	ipari	3 méter

Kiegészítők

Záródugók
1U és ZéróU változatokhoz egyaránt alkalmazható
Lehetővé teszi a csatlakozó aljzatok lezárását (pl, tartalék áramkörök szabadon hagyása vagy nem kívánt eszközök csatlakozásának elkerülése érdekében)
Egy csomag tartalma: 6 db műanyag vakdugó + 1 db műanyag kulcs

6 468 90 SCH/FR
6 468 94 C13
6 468 95 C19

Cseremodul
6 468 94 Állapotjelzővel felszerelt túlfeszültség-levezető cseremodul (kat. szám 6 468 36 számára)

alumíniumvázas elosztósorok rackszekrényekhez (PDU)

1U változatok (függőleges és vízszintes rögzítéshez)

6 468 36

6 468 12

Gyorsrögzítő

Hátsó kábelrendező

6 468 90

Nagy merevségű, rackszekrénykbe vízszintesen vagy függőlegesen is szerelhető, 1U magas alumíniumházas elosztósorok
Fém rögzítőfüllel szállítva, amely lehetővé teszi:
- rackszekrény 19" profilvázára történő vízszintes, csavar nélküli gyors rögzítést és leszerelését (kivéve kat. szám 6 368 01)
- optimális kábelelvezetést
- vízszintesen rögzítést (tartók elforgatásával)

Minden háztartási csatlakozóaljzat gyermekvédelemmel van ellátva továbbá 55°-ban döntve a kényelmes vezetékezés érdekében
Két változat:
- megtápláló vezetékkel és csatlakozódugóval készre szerelt elosztósorok (háztartási vagy ipari csatlakozódugóval szerelve)
- megtápláló vezeték és csatlakozódugó nélküli, bekötőkapcsos elosztósorok (6 mm2 bekötőkapcsokkal szerelve)

Szürke vázszerkezet, fekete modulok
IP20 védelem, 3680 W 230V~ 16A

Normál változatok

Háztartási és informatikai kimenetekkel szerelve

Csatlakozódugóval szerelt kialakítások

Kat. szám	Szélesség	Kimenetek száma és típusa	Megtápláló csatlakozódugó típusa	Megtápláló kábel
6 468 01	10"	4 x SCH (gyermekvédett)	háztartási	1 méter
6 468 06	19"	6 x SCH (gyermekvédett)	háztartási	3 méter
6 468 12	19"	9 x SCH (gyermekvédett)	háztartási	3 méter
6 468 15	19"	12 x C13 (reteszelt)	ipari	3 méter

Vezetékezhető kialakítások

Kat. szám	Szélesség	Kimenetek száma és típusa	Megtápláló sorkapocs	Megtápláló kábel
6 468 14	19"	10 x C13 (reteszelt)	3 x 6 mm2	-
6 468 09	19"	6xC13 + 2xC19 (reteszelt)	3 x 6 mm2	-
6 468 07	19"	6 x C19 (reteszelt)	3 x 6 mm2	-

Állapotjelzővel felszerelt változatok

Az állapotjelző LED a PDU kimeneti csatlakozó-aljzatainak megtáplálási állapotát mutatja meg

Normál kialakítás

Kat. szám	Szélesség	Kimenetek száma és típusa	Megtápláló csatlakozódugó típusa	Megtápláló kábel
6 468 21	19"	9 x SCH (gyermekvédett)	háztartási	3 méter

Kapcsolóval szerelt kialakítás

Kat. szám	Szélesség	Kimenetek száma és típusa	Megtápláló csatlakozódugó típusa	Megtápláló kábel
6 468 23	19"	8 x SCH (gyermekvédett)	háztartási	3 méter

Árammérővel szerelt változatok

Elfordítható kijelzővel szerelve

Csatlakozódugóval szerelt kialakítások

Kat. szám	Szélesség	Kimenetek száma és típusa	Megtápláló csatlakozódugó típusa	Megtápláló kábel
6 468 41	19"	6 x SCH	háztartási	3 méter
6 468 43	19"	6 x C13	háztartási	3 méter

Vezetékezhető kialakítások

Kat. szám	Szélesség	Kimenetek száma és típusa	Megtápláló sorkapocs	Megtápláló kábel
6 468 45	19"	6xC13 + 1xC19	bekötőkapcsos	-
6 468 44	19"	6 x C19	bekötőkapcsos	-

Védelemmel felszerelt változatok

Háztartási kimenetekkel szerelve

Túlfeszültség-védett kialakítás

T3. vizsgálati osztályú (D), hot-swap cserélhető (Kat. Szám 6 468 97)túlfeszültség levezetővel és kapcsolóval szerelt elosztósor
Háromszoros állapot jelzés:
- Túlfeszültség-levezető modul fehér LED-je jelzi a PDU megtáplálásának állapotát
- Túlfeszültség-levezető modul zöld LED-je jelzi a PDU túlfeszültség-védelmének állapotát
- Világítós kapcsoló megmutatja a PDU kimeneti csatlakozóaljzatainak megtáplálási állapotát

Kat. szám	Szélesség	Kimenetek száma és típusa	Megtápláló csatlakozódugó típusa	Megtápláló kábel
6 468 36	19"	6 x SCH	háztartási	3 méter

Túláram-védett kialakítás

Kismegszakítóval szerelt kialakítások
DX³ 6/10 kA 16 A 1P+N C karakterisztika

Kat. szám	Szélesség	Kimenetek száma és típusa	Megtápláló csatlakozódugó típusa	Megtápláló kábel
6 468 31	19"	6 x SCH	háztartási	3 méter

Túláram és hibaáram védett kialakítás

Kismegszakítóval szerelt kialakítások
DX³ 6/10 kA 30mA 16 A 1P+N C karakterisztika

Kat. szám	Szélesség	Kimenetek száma és típusa	Megtápláló csatlakozódugó típusa	Megtápláló kábel
6 468 31	19"	6 x SCH	háztartási	3 méter

Üres vázszerkezet

Legrand Program Mosaic aljzatokkal felszerelhető változatok

Kat. szám	Szélesség	Program Mosaic modulszélesség	Megtápláló sorkapocs	Megtápláló kábel
6 468 99	19"	16 modul	bekötőkapcsos	-
6 468 98	10"	8 modul	bekötőkapcsos	-

Minden informatikai kimenet (C13 és C19) retesz szerkezettel ellátva, amely hagyományos kábellel használható

CORD LOCKING SYSTEM

Ismerje meg a Legrand PDU kínálatát

LCS3
KOMPLETT STRUKTURÁLT HÁLÓZATI KÍNÁLAT

fali rackszekrények; hálózati , szerver, adatbanki, hidegfolyosós, ipari és kültéri álló rackszekrények; rendezők; ventilátorok; tálcák... stb.
réz és optikai patchpanelek, fali és patch kábelek csatlakozók

Cat3, Cat5e, Cat6, Cat6A és Cat8 patch panelek és kábelek

Komplett optikai kínálat

25 év rendszergarancia

POE+ bizonylat (POE++ ready)

GARANTIE 25 ans PERFORMANCE legrand

PoE+ CERTIFIED

PoE++ READY

Tekintse meg bemutató videónkat,
www.youtube.com/legrandhungary

vonali interaktív rack/torony ups

KEOR LINE RT

3 100 46

Részleges védelem: túlterhelés, rövidzárlat, rövid és hosszú idejű túlfeszültségek, feszültség ingadozás, alacsony hálózati feszültség, EMI/RFI zavar valamint áramkimaradás ellen
Teljesítménytényező korrekcióval (PFC) ellátott berendezések a magasabb hatásos teljesítmény érdekében
Elfordítható LCD kijelzővel, amely lehetővé teszi a helyi diagnosztikát valamint alapvető beállítások helyi módosítását továbbá hibaüzenetek kijelzését
Kommunikációs portok: USB + RS232
Optimalizált kialakításának köszönhetően kisebb mélységű rack szekrényekben is elhelyezhetőek:
- KEOR LINE RT 1000/1500: 600 mm mélységű rack szekrény
- KEOR LINE RT 2200/3000: 800 mm mélységű rack szekrény
Teljesen plug&play kialakítás
Kiemelt akkumulátor kezelés (ABM)
Magas kimeneti teljesítménytényező: 0,9
Tűzvédelmi lekapcsoló kontaktussal szerelve (EPO)
Hidegindításra (akkumulátoros indításra) képes
Halk működés

Kat. szám

Szünetmentes áramforrások

Bementi informatikai csatlakozóaljzattal ellátva (1000/1500 változatok - C14; 2200/3000 változatok - C20) valamint hozzájuk tartozó háztartási dugvillás megtáplálókábellel szállítva
Kimeneti informatikai csatlakozóaljzatokkal és hozzájuk tartozó kábellel szállítva (1000/1500 változatok - 1 db; 2200/3000 változatok 2 db)
RJ11/45 IN/OUT védelemmel
Tisztán szinuszos kimenettel rendelkező, hagyományos felépítésű egyfázisú vonali interaktív (VI-SS)
Akkumulátorral szerelve

	Látsz. telj.[VA]	Hatásos telj.[W]	Áthidalás [óra:perc]	Rack magasság	Mélység [mm]	Kimenti csatlakozók	Tömeg [kg]
3 100 45	1000	900	0:10	2U	405	8xC13	19
3 100 46	1500	1350	0:08	2U	405	8xC13	20
3 100 47	2200	1980	0:08	2U	650	8xC13+1xC19	34
3 100 48	3000	2700	0:08	2U	650	8xC13+1xC19	37

Kiegészítők

Rack rögzítőkészlet
Állítható mélységű fix rögzítősín rack szekrényekhez
Csavarokkal szállítva
Maximum 1 darab és KEORL LINE RT rögzítésére képes
Mellső és hátsó tartóbordához rögzíthető
Tartóbordák közötti távolság: 543 .. 925 mm
Rack magasság: 2U
3 109 52 Bármely KEOR LINE RT változathoz

[1] A feltüntetett becsült áthidalási idő optimális működési környezetet vesz alapul

online rack/torony szünetmentes áramforrások

DAKER DK+

3 101 74

3 101 77

3 106 64 akku-packok (lásd 27. oldal)

3 109 53 karbantartási bypass (lásd ups nagykatalógus)

Teljes védelem: túlterhelés, rövidzárlat, rövid és hosszú idejű túlfeszültségek, feszültség ingadozás, alacsony hálózati feszültség, EMI/RFI zavar, frekvencia ingadozás, beszakadás, harmonikus torzítás valamint áramkimaradás ellen
Teljesítménytényező korrekcióval (PFC) ellátott berendezések a magasabb hatásos teljesítmény érdekében
Digitálisan vezérelt nagyfrekvenciás PWM inverter; Magas kimeneti teljesítménytényező: 0,9 / 1
Normál és programozható kimenetek; csoportos túlterhelés és rövidzárlat elleni védelemmel (plug&play változatok)
Elfordítható LCD kijelzővel, amely lehetővé teszi a helyi diagnosztikát valamint alapvető beállítások helyi módosítását továbbá hibaüzenetek kijelzését
Védelem magas indítási áram ellen bekapcsoláskor; Kiemelt akkumulátor kezelés (ABM); HotSwap akkumulátor csere; Hosszú élettartalmú akkumulátorokkal szerelve; Szoftveresen programozható (NO vagy NC) tűzvédelmi lekapcsoló kontaktussal szerelve (EPO);
Visszatáplálás védelemmel (BackFeed): megtápláló kábelek elektronikus leválasztása akkumulátoros üzemmódban
WEB/SNMP kártya fogadására alkalmas, amely lehetővé teszi a távfelügyelet megvalósítását, hibaüzenetek küldését (SMS, PopUP, e-mail) továbbá szerverek számára lekapcsoló vagy egyéb parancsok küldését
Belső statikus kerülő áramkörrel felszerelve: automatikus átkapcsolás hiba esetén (pl túlterhelés, túlmelegedés, rövidzárlat... stb.)
Szünetmentes áramforrások tartalmazzák: magyar és angol nyelvű használati utasítás; kommunikációs kábel (USB); torony / rack készlet (talpak és mellső rögzítő fülek - tartósín külön rendelendő kat.szám 310952)

Kimeneti csatlakozós változatok

Kimenetek két különböző csoportban külön túlterhelés- és zárlatvédelemmel
Kimenetek csoportonként programozott leállítása lehetséges (UPS SETTING TOOL lásd: 39. oldal)

Teljesen plug&play változatok

Bementi informatikai csatlakozódugóval és kimeneti informatikai csatlakozóaljzatokkal ellátva
Háztartási dugvillás megtáplálókábellel szállítva
Kimeneti C13 aljzatba csatlakoztatható kábelekkel szállítva (2 darab)

Kat. szám	Látsz. telj.[VA]	Hat. telj.[W]	Áthidalás [óra:perc]	Rack mag.	Bemenet	Kimeneti csatlakozók	Tömeg [kg]
3 101 70	1 000	900	0:10	2U	C14	6xC13	16
310170 + 310660 (x1)	1 000	900	1:22	6U	C14	6xC13	52
310170 + 310660 (x2)	1 000	900	2:44	10U	C14	6xC13	88
310170 + 310660 (x3)	1 000	900	4:22	14U	C14	6xC13	123
310170 + 310660 (x4)	1 000	900	5:22	18U	C14	6xC13	159
3 101 71	2 000	1800	0:10	2U	C14	6xC13	29,5
310171 + 310661 (x1)	2 000	1800	0:39	4U	C14	6xC13	64
310171 + 310661 (x2)	2 000	1800	1:22	6U	C14	6xC13	98
310171 + 310661 (x3)	2 000	1800	1:57	8U	C14	6xC13	133
310171 + 310661 (x4)	2 000	1800	2:44	10U	C14	6xC13	167
3 101 72	3 000	2700	0:08	2U	C20	4xC13+1xC19	30
310172 + 310662 (x1)	3 000	2700	0:34	4U	C20	4xC13+1xC19	68
310172 + 310662 (x2)	3 000	2700	1:06	6U	C20	4xC13+1xC19	106
310172 + 310662 (x3)	3 000	2700	1:33	8U	C20	4xC13+1xC19	144
310172 + 310662 (x4)	3 000	2700	2:03	10U	C20	4xC13+1xC19	182

Félig plug&play változatok

Bementi és kimeneti bekötőkapoccsal (3x6mm2) valamint informatikai kimeneti csatlakozókkal ellátva

Kat. szám	Látsz. telj.[VA]	Hat. telj.[W]	Áthidalás [óra:perc]	Rack mag.	Mélység [mm]	Kimeneti csatlakozók	Tömeg [kg]
3 101 73	5 000	5 000	0:05	4U	680	8xC13+2xC19	60
310173 + 310663 (x1)	5 000	5 000	0:18	6U	680	8xC13+2xC19	119
310173 + 310663 (x2)	5 000	5 000	0:32	8U	680	8xC13+2xC19	178
310173 + 310663 (x3)	5 000	5 000	0:50	10U	680	8xC13+2xC19	237
310173 + 310663 (x4)	5 000	5 000	1:01	12U	680	8xC13+2xC19	296
3 101 74	6 000	6 000	0:04	4U	680	8xC13+2xC19	60
310174 + 310663 (x1)	6 000	6 000	0:13	6U	680	8xC13+2xC19	119
310174 + 310663 (x2)	6 000	6 000	0:26	8U	680	8xC13+2xC19	178
310174 + 310663 (x3)	6 000	6 000	0:39	10U	680	8xC13+2xC19	237
310174 + 310663 (x4)	6 000	6 000	0:52	12U	680	8xC13+2xC19	296

Bekötőkapcsos változatok

Közvetlen vezetékbekötésű készülékek kimeneti és bemeneti csatlakozók nélkül

Egyfázis bemenetű változatok (1:1)

Kat. szám	Látsz. teljesítm. [VA]	Hatásos teljesítm. [W]	Áthidalás [óra:perc] [1]	Rack magas-ság	Mélység [mm]	Minimális réz megtápl.[erek száma x mm2]	Tömeg [kg]
3 101 75	5 000	5 000	0:00	2U	680	3 x 4 mm²	25
310175 + 310663 (x1)	5 000	5 000	0:10	4U	680	3 x 4 mm²	84
310175 + 310663 (x2)	5 000	5 000	0:29	6U	680	3 x 4 mm²	143
310175 + 310663 (x3)	5 000	5 000	0:49	8U	680	3 x 4 mm²	202
310175 + 310663 (x4)	5 000	5 000	1:11	12U	680	3 x 4 mm²	261
3 101 76	6 000	6 000	0:00	2U	680	3 x 6 mm²	25
310176 + 310663 (x1)	6 000	6 000	0:10	4U	680	3 x 6 mm²	84
310176 + 310663 (x2)	6 000	6 000	0:29	6U	680	3 x 6 mm²	143
310176 + 310663 (x3)	6 000	6 000	0:49	8U	680	3 x 6 mm²	202
310176 + 310663 (x4)	6 000	6 000	1:11	10U	680	3 x 6 mm²	261
3 101 77	10 000	10 000	0:00	3U	680	3 x 10 mm²	26
310177 + 310664 (x1)	10 000	10 000	0:07	6U	680	3 x 10 mm²	85
310177 + 310664 (x2)	10 000	10 000	0:18	9U	680	3 x 10 mm²	144
310177 + 310664 (x3)	10 000	10 000	0:29	12U	680	3 x 10 mm²	203
310177 + 310664 (x4)	10 000	10 000	0:42	15U	680	3 x 10 mm²	262
310177 + 310664 (x5)	10 000	10 000	0:56	18U	680	3 x 10 mm²	321

Háromfázisú bemenetű változatok (3:1)

Kat. szám	Látsz. teljesítm. [VA]	Hatásos teljesítm. [W]	Áthidalás [óra:perc] [1]	Rack magas-ság	Mélység [mm]	Minimális réz megtápl.[erek száma x mm2]	Tömeg [kg]
3 101 78	10 000	9 000	0:00	3U	680	5 x 10 mm²	26
310178 + 310664 (x1)	10 000	9 000	0:07	6U	680	5 x 10 mm²	85
310178 + 310664 (x2)	10 000	9 000	0:18	9U	680	5 x 10 mm²	144
310178 + 310664 (x3)	10 000	9 000	0:29	12U	680	5 x 10 mm²	203
310178 + 310664 (x4)	10 000	9 000	0:42	15U	680	5 x 10 mm²	262
310178 + 310664 (x5)	10 000	9 000	0:56	18U	680	5 x 10 mm²	321

Kiegészítők

Rack rögzítőkészlet

Állítható mélységű fix rögzítősín rack szekrényekhez
Csavarokkal szállítva; magasság: 2-4U
Maximum 1 db készülék rögzítésére
Mellső és hátsó tartóbordához rögzíthető
Tartóbordák közötti távolság: 543 .. 925 mm
Bármely DAKER DK+ változathoz

3 109 52

[1] A feltüntetett becsült áthidalási idő optimális működési környezetet vesz alapul

rack/torony szünetmentes áramforrások

KEOR LINE RT és DAKER DK+

Típus	KEOR LINE RT				DAKER DK+								
Kat. szám	310045	310046	310047	310048	310170	310171	310172	310173	310175	310174	310176	310177	310178
Általános jellemzők													
Látszólagos teljesítmény [VA]	1000	1500	2200	3000	1000	2000	3000	5000		6000		10000	
Hatásos teljesítmény [W]	900	1350	1980	2700	900	1800	2700	5000		6000		10000	9000
Be- és kimeneti fázisok száma	1:1				1:1								3:1
Technológia / kimeneti jelalak	Vonali interaktív VI-SS / tisztán szinuszos				Online kettős konverziós VFI-SS-111 / tisztán szinuszos								
Architektúra	Hagyományos (Stand-alone) felépítésű, torony és rack 19"												
Bemeneti jellemzők													
Bemeneti feszültség	230 V~				230 V~								380 V~
Bemeneti frekvencia	45-65 Hz				50/60 Hz ± 5%								
Bemeneti feszültség tartomány	165 - 300 V~				176 - 280 V~ teljes terhelésen								305-485 V
Bemeneti csatlakozók	C14	C14	C20	C20	C14	C14	C20	C20		C20		-	
Bemeneti sorkapcsok max/min tömör réz vezeték keresztmetszete	-	-	-	-	-	-	-	6 mm² 3 x 4 mm²		6 mm² 3 x 6 mm²		16mm² 3/5x10mm²	
Bementi THD					< 3%								
Bementi teljesítmény-tényező					> 0,99								> 0,9
Aggregátor kompatibilitás					bemeneti és kimeneti frekvencia szinkronizáció még magas differencia esetén is (14%)								
Kimeneti jellemzők													
Kimeneti feszültség	230 V ± 1%				230 V ± 1%								
Kimeneti csatlakozók	8xC13		8xC13 1xC19		6xC13	6xC13	6xC13 1xC19	8xC13 2xC19	-	8xC13 2xC19	-	-	-
Kimeneti sorkapcsok max/min tömör réz vezeték keresztmetszete	-		-		-	-	-	6 mm² 3 x 4 mm²		6 mm² 3 x 6 mm²		16 mm² 3 x 10 mm²	
Hatékonyság					< 90%	< 91%	< 92%	< 94%					< 90%
Kimeneti frekvencia	50/60 Hz beállítható ± 0,5%				50/60 Hz előlapról beállítható ± 0,1%								
Csúcstényező					3:1								
Kimeneti THD	< 3% lineáris terhelés esetén				< 3% lineáris terhelés esetén								
Kimeneti feszültség tolerancia					± 1%								
Kézi bypass	opcionális				opcionális								-
Statikus bypass	-				Automatikus bypass								
Akkumulátor jellemzők													
Áthidalási idő növ. lehetősége					igen								
Akkumulátorok száma	3	3	6	6	3	6	6	20	-	20	-	-	-
Akkumulátorok típusa (12V)	7 Ah	9 Ah	7 Ah	9 Ah	7 Ah	7 Ah	9 Ah	5 Ah	-	5 Ah	-	-	-
Kapcsolódó akku-pack (akkuval)					310660	310661	310662	310663				310664	
Kapcsolódó akku-pack (üres)					310665	310666	310667	310668				310669	
Kommunikáció és vezérlés													
Helyi vezérlés és visszajelzés	Forgatható LCD + 3 gomb				Forgatható LCD kijelző négy nyomógombbal és négy állapotjelző LED-del								
Soros kommunikációs port	RS232 és USB				RS232 és USB								RS232
Kommunikációs szlotok száma	1	1	1	1	1	1	1	1	2	1	2	1	1
Tűzvédelmi lekapcsolás (EPO)	van				van								
BackFeed védelem					van								
Távfelügyelet	WEB / SNMP szlot				WEB / SNMP szlot								
Külső jellemzők													
UPS méret [mm] Mag x Szél x Mély	440 88(2U) 405	440 88(2U) 405	440 88(2U) 650	440 88(2U) 650	440 88(2U) 405	440 88(2U) 600	440 88(2U) 600	440 196(4U) 680	440 88(2U) 680	440 196(4U) 680	440 88(2U) 680	440 132(3U) 680	
Akkumulátor szekrény méret [mm] Mag x Szél x Mély					440 176(4U) 425	440 88(2U) 650	440 88(2U) 650	440 88(2U) 680	440 88(2U) 680	440 88(2U) 680	440 88(2U) 680	440 132(3U) 680	
UPS nettó tömeg [kg]	19	20	34	37	16	29,5	30	60	25*	60	25*	26	28
Környezeti jellemzők													
Védettségi szint	IP21												
Működési hőmérséklet [°C]	0 - 40 °C												
Relatív páratartalom [%]	20 - 80% (lecsapódás mentes)												
Zajterhelés (1 méterről) [dB]	< 40 dB				< 50 dB								
Teljesítmény disszipáció [BTU/hr]					490	654	818	892		1300		1636	
Szabványok és minősítések													
Kapcsolódó termékszabványok	EN 62040-1, EN 62040-2, EN 62040-3												

rack/torony szünetmentes áramforrások

KEOR LINE RT és DAKER DK+, geometriai méretek

DAKER DK

3 101 70 DAKER DK+ 1 KVA
Mélység: 405 mm

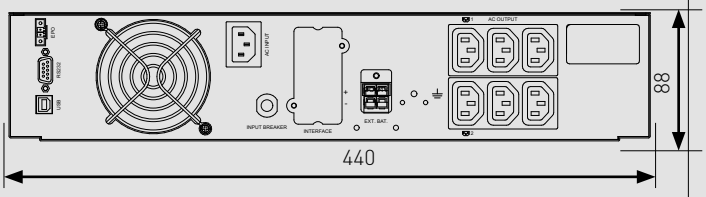

3 101 71 DAKER DK+ 2 KVA
Mélység: 600 mm

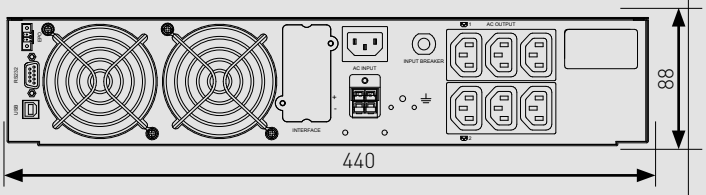

3 101 72 DAKER DK+ 3 KVA
Mélység: 600 mm

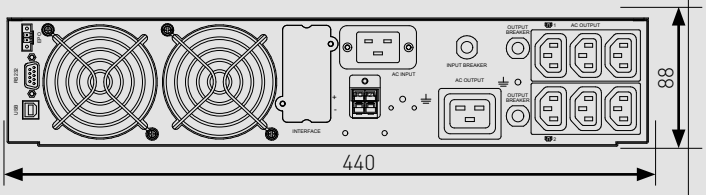

3 101 73/74 DAKER DK+ 5/6 KVA
Mélység: 680 mm

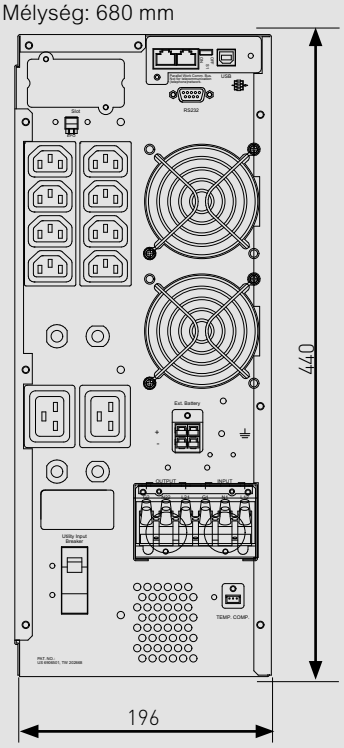

3 101 75/76 DAKER DK+ 5/6 KVA
Mélység: 680 mm

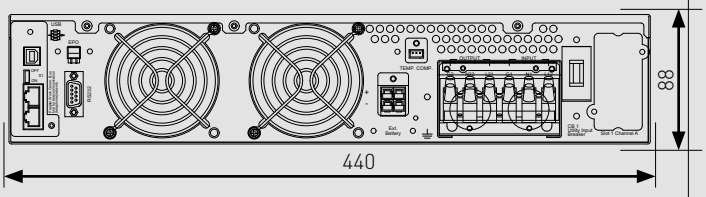

3 101 77 DAKER DK+ 10 KVA
Mélység: 680 mm

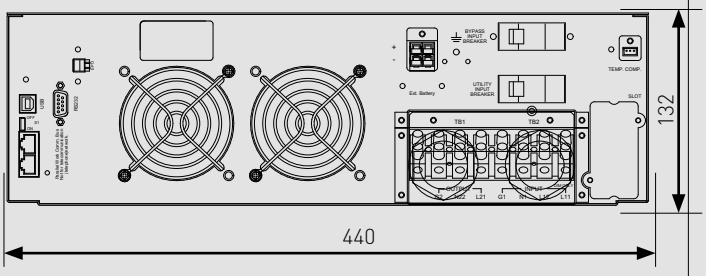

3 101 78 DAKER DK+ 10 KVA
Mélység: 680 mm

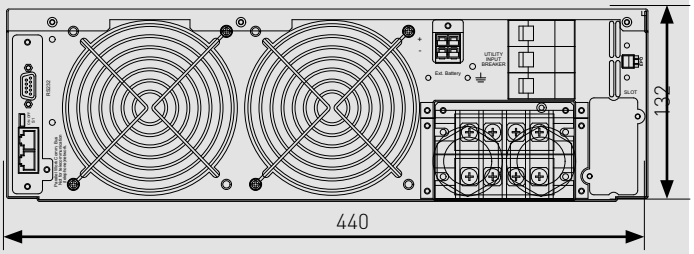

KEOR LINE RT

3 100 45/46 KEOR LINE RT 1000/1500 VA
Mélység: 405 mm

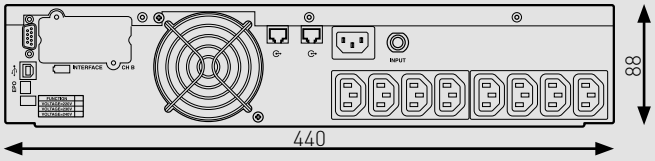

3 100 47/48 KEOR LINE RT 2200/3000 VA
Mélység: 650 mm

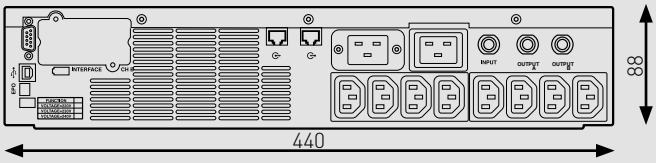

19" álló rack szekrények

műszaki jellemzők

Műszaki jellemzők

Acél szerkezetű, egymáshoz sorolható rack szekrények
RAL 7016- antracit színű texturált felületű poliészter bevonatú oldallapok, hátlapok és tetőszekrezet, amely nagy mértékben ellánáll a korróziónak valamint a sérülésnek
Lapos, teli, biztonsági üveges ajtó zárszerkezettel
IP 20 - IK 10 védelem
19" profilsínek: 9,5 x 9,5 kosaras anyák fogadására
Maximális terhelhetőség: 400 kg

Szabvány megfelelőségek

Linkeo szekrények az alábbi szabványoknak felenek meg:

IECEN 60529	Villamos gyártmányok burkolatai által nyújtott védettségi fokozatok (IP-kód)
IEC 62262 EN 62262	Villamos gyártmányok burkolatai által nyújtott védettségi fokozatok külső mechanikai hatások ellen (IK-kód)
IEC 60950-1 EN 60950-1 C 77-210-1	Informatikai berendezések. Biztonság. 1. rész: Általános követelmények
EIA-310-E	Szekrények, állványok, tálcák és kapcsolódó berendezések (ANSI / EIA-310-E-2005).
IEC 60297-3-100 DIN 41414-7	Elektronikus berendezések vázszerkezete. A 482,6 mm-es (19 hüvelykes) sorozatú vázszerkezetek méretei.

Linkeo szekrényekbe az alábbi szabványnak megfelelő eszközöket lehet telepíteni :

EN 50173-1	Információtechnika. Általános kábelezési rendszerek. 1. rész: Általános követelmények és irodai területek
EN 50174-1 & 2 C 90-480-1 & 2	Információtechnika. Kábeltelepítés.
ISO IEC 11801	Információtechnika. Kábeltelepítés.
NF C 15-100 Partie 4-41	Kisfeszültségű elektromos berendezések - előírások
UTE C90-483	Információtechnika. Kábeltelepítés. Otthoni környezet
IEC 60364-4-41	Kisfeszültségű villamos berendezések. 4-41. rész: Biztonság. Áramütés elleni védelem

Linkeo lábazatok (mm)

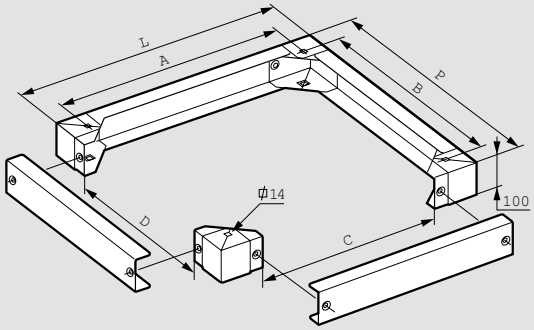

Szekrény mérete Szél. x Mély	Hasznos méret		Furat távolság		Oldallap mérete	
	L	P	A	B	C	D
600 x 600	600	600	478	478	336	336
600 x 800	600	800	478	678	336	536
600 x 1000	600	1000	478	878	336	736
800 x 600	800	600	678	478	536	336
800 x 800	800	800	678	678	536	536
800 x 1000	800	1000	678	878	536	736

Geometriai méretek (mm)

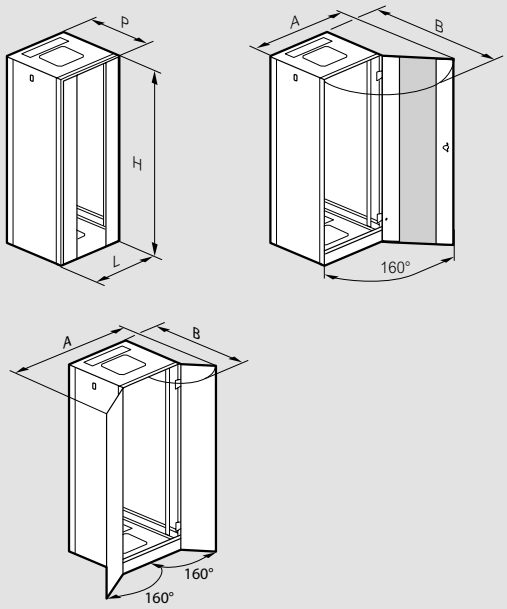

Szimpla ajtós változatok

Szekrény mérete	Hasznos méretek				
	H(1)	L	P	A	B
24 U 600 x 600	1226	610	630	1138	1210
24 U 800 x 800		810	830	1525	1610
33 U 600 x 600	1626	610	630	1138	1210
33 U 800 x 800		810	830	1525	1610
42 U 600 x 600	2026	610	630	1138	1210
42 U 600 x 800		610	830	1138	1410
42 U 600 x 1000		610	1030	1138	1610
42 U 800 x 600		810	630	1525	1410
42 U 800 x 800		810	830	1525	1610
42 U 800 x 1000		810	1030	1525	1810
47 U 800 x 800	2248	810	830	1525	1610
47 U 800 x 1000		810	1030	1525	1810

1 : Lábak nélkül (19-39mm)

Dupla ajtós változatok

Szekrény mérete	H(1)	L	P	A	B	C
42 U 800 x 600	2026	810	630	1164	1011	1528
42 U 800 x 800			830		1211	
42 U 800 x 1000			1030		1411	

Linkeo ventillátor készlet (mm)

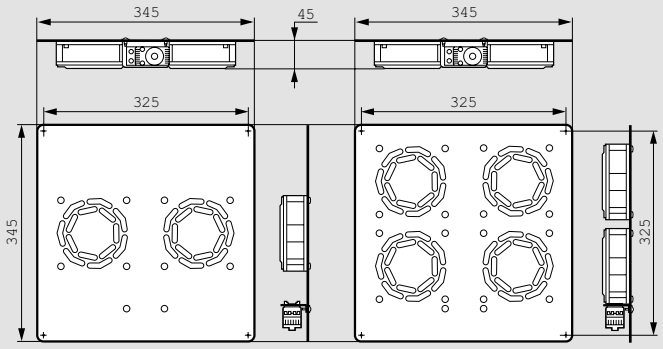

19" álló rack szekrények

műszaki jellemzők

Belső méretek (mm)

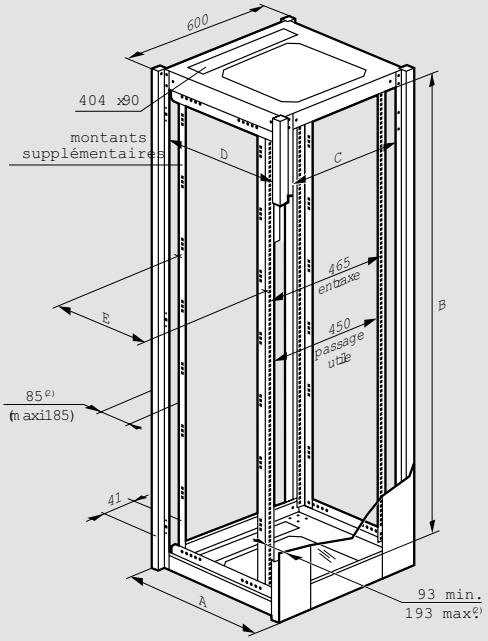

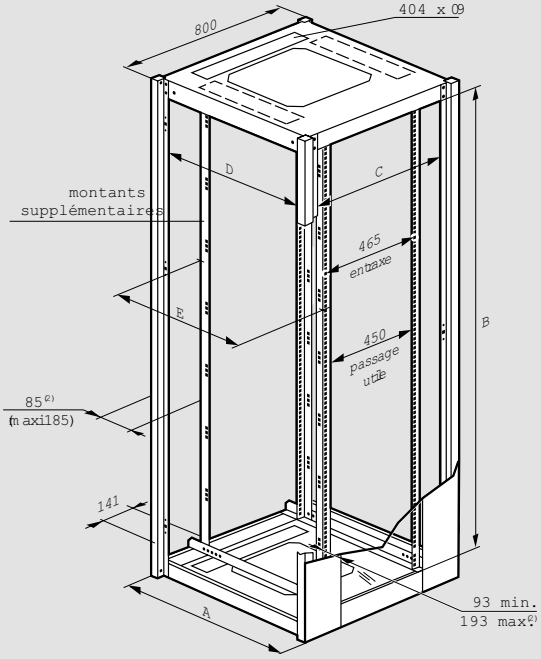

Szekrény mérete	A(1)	Bordák közötti távolság			E	Ajtó
		B	C	D		
24 U 600 x 600	630	1081	490	490	425	1073 x 360
24 U 800 x 800	830		690	690	625	1073 x 450
33 U 600 x 600	630	1481	490	490	425	1473 x 360
33 U 800 x 800	830		690	690	625	1473 x 450
42 U 600 x 600	630	1881	490	490	425	1873 x 360
42 U 600 x 800	830			690	625	
42 U 600 x 1000	1030			890	825	
42 U 800 x 600	630		690	490	425	1873 x 450
42 U 800 x 800	830			690	625	
42 U 800 x 1000	1030			890	825	
47 U 800 x 800	830	2103	690	690	625	2095 x 450
47 U 800 x 1000	1030		690	890	825	2095 x 450

1 : Hasznos méret
2 : RMélységben állítható 25 mm-enként

Függőleges kábelrendező tálca

33 U : 1486 x 300 x 25 mm
42 U : 1886 x 300 x 25 mm
47 U : 2105 x 300 x 25 mm

Oldalsó rögzítés

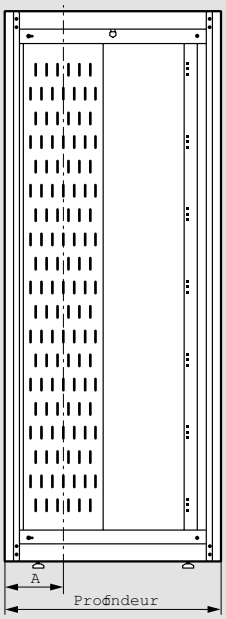

Szekrény mélység	A
600	249
800	216
1000	216

Ajtó

Hátsó rögzítés Szél: 600 mm

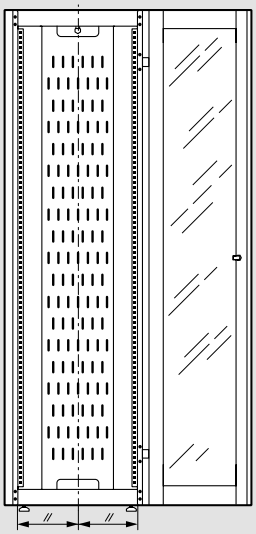

Hátsó rögzítés Szél: 800 mm

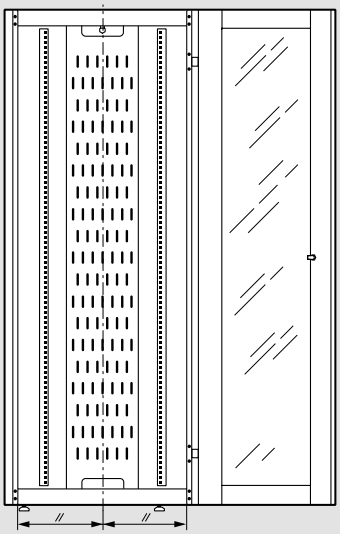

Legrand Kereskedelmi Iroda

1097 Budapest, Gubacsi út 6/B
Tel.: 06-1/505-8510
Fax: 06-1/505-8542

Legrand Zrt.

6600 Szentes, Ipartelepi út 14., Pf. 10.
Tel.: 06-63/510-200
Fax: 06-63/510-210

Műszaki szaktanácsadás
zöldszám: 06-80/204-186

www.legrand.hu
szaktanacsadas.hungary@legrand.hu

LEGRAND Linkeo prospektus: 2017. augusztus